PABST HOLZ

**LEGNO SOSTENIBILE,
RADICATO E AUTENTICO.**

www.pabst-holz.com

PABST

La nostra equazione:
Pabst = legno

Abbiamo un legame molto stretto con la natura. Le nostre strutture aziendali sono stabili, mentre la visione del futuro è elastica e flessibile. Ci adattiamo a tutte le avversità. La nostra azienda è profondamente radicata nella regione. Siamo onesti, versatili e favorevoli alle collaborazioni che durano nel tempo. Come il legno dipende dal sole e da un buon suolo, anche noi come azienda a gestione familiare viviamo in simbiosi con i nostri partner ed i nostri clienti.

IL LEGNO

**Il nostro mondo è Crescere, Diventare ed Abitare.
Pabst Holz cattura la natura e la adatta perfettamente
allo spazio abitativo o professionale.**

OTTIMA CRESCITA GRAZIE AL SUOLO, AL CLIMA E ALL'ARIA

Ci vogliono 120 anni affinché un abete sia pronto per essere lavorato. Fino ad allora forma i suoi anelli annuali nei boschi luminosi e misteriosi della Murtal. Per chi ha a che fare con il legno, il termine sostenibilità non è una parola alla moda, ma un concetto da vivere. In modo naturale e senza compromessi. Solo così si raggiunge la migliore qualità.

LA LAVORAZIONE DEL LEGNO: UNA TRADIZIONE VISSUTA GIORNO PER GIORNO

L'azienda Pabst Holz esiste da circa 80 anni. Questi anni ci hanno permesso di consolidare la nostra esperienza nella lavorazione del legno. Ciò nonostante non stiamo mai fermi. Preserviamo il patrimonio dei nostri antenati con la tecnica più moderna.

NOI DELLA PABST HOLZ

DEDIZIONE AL LEGNO – 80 ANNI NEL SETTORE DELLE COSTRUZIONI IN LEGNO

Siamo arrivati per rimanere. La famiglia Pabst è da generazioni l'elemento di congiunzione tra i boschi e le aziende nel campo delle costruzioni in legno. In questo contesto giocano un ruolo importante le collaborazioni pluriennali, le sinergie ben utilizzate come pure il patrimonio di conoscenze formatosi nel corso dei decenni.

La terza generazione Pabst: gli amministratori Johann e Reinhard Pabst.

LEGNO LAMELLARE

Naturale e rivoluzionario.

NATURA PURA

Per il nostro legno lamellare viene utilizzato solo legno sostenibile proveniente dalla regione Murtal.

RADICATO E AUTENTICO
NELLA MURTAL

Legno lamellare in divenire

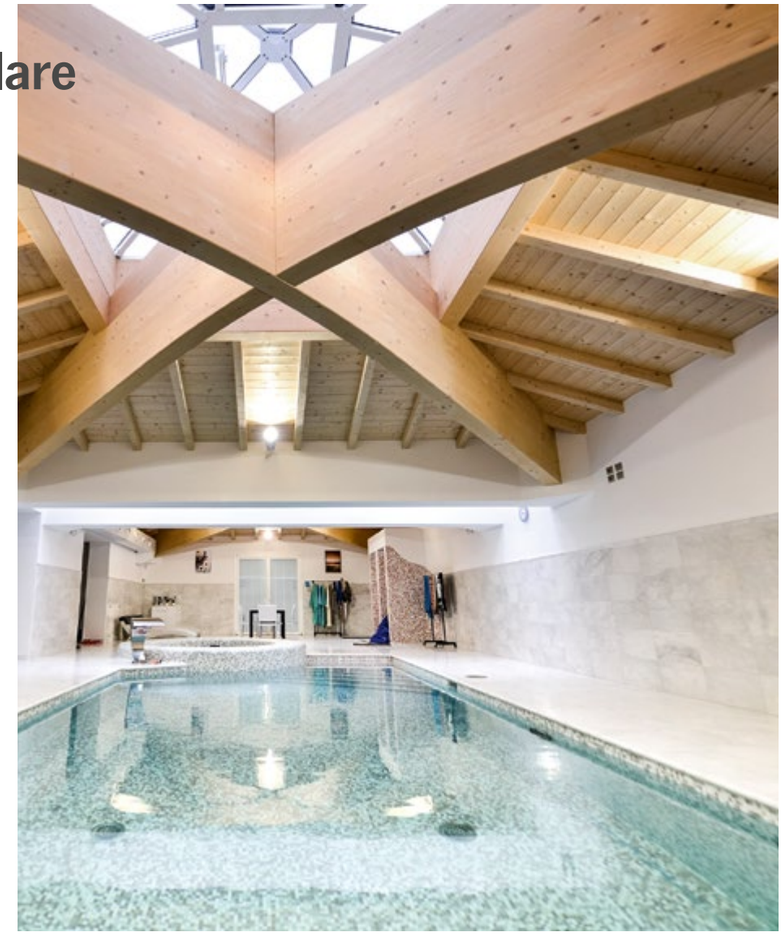

Il legno lamellare che oggi vediamo in case, palazzetti dello sport, ecc. è cresciuto in un ambiente caratterizzato da cieli azzurri e boschi profumati. Ma se si tratta del legno lamellare Pabst, non si parla di un legno qualsiasi, ma di un legno maturato lentamente fino alla perfezione. E questo ad un'altitudine compresa tra i 700 ed i 1200 metri.

I PRINCIPALI DATI TECNICI:

Lunghezza: 6m – 24m
Altezza: 120mm – 1240mm
Larghezza: 60mm – 280mm

Qualità: qualità industriale e qualità a vista

Classi di resistenza: GL20h, GL24h (standard), GL28c, GL30h

Sezioni disponibili al momento dell'ordine su commissione:

Larg. mm	Alt. [1] mm	Lung. [2] m	Qualità a vista	Qualità industriale	Qualità	GL20h	GL24h	Classi di resistenza
80 [3]	120–1000	6–18	•	•		•		
100	120–1000	6–18	•	•			•	
120	120–1000	6–18	•	•			•	
140	160–1000	6–18	•	•			•	
160	160–1000	6–18	•	•			•	
180	200–1000	6–18	•	•			•	
200	200–1000	6–18	•	•			•	
220	240–1000	6–18	•	•			•	
240	240–1000	6–18	•	•			•	
280	280–1000	6–18	•	•			•	

[1] a intervalli di 40 mm
[2] Lunghezza standard: 13,5 m (oltre 13,5 m – supplemento per il trasporto)
[3] Numero pari di pezzi per lunghezza – quantità d'ordine: carico completo o multiplo.

Classificazione secondo la norma EN 14080:2013

Classe di resistenza GL24h (standard PABST): L'azienda Johann Pabst Holzindustrie GmbH produce e vende regolarmente prodotti della classe **GL24h**. Questa classe di resistenza è quella più economica da produrre ed è conforme ai normali requisiti di mercato in materia di resistenza, qualità ed aspetto. Le classi di resistenza superiori come la **GL28c** e la **GL30h** possano essere prodotte, su richiesta, in diverse dimensioni.
Per le **caratteristiche di resistenza** si veda la scheda dell'istituto Holzforschung Austria all'indirizzo:
http://bit.ly/2hdRc86

COSI' BELLO!

Il legno di abete locale trasforma la casa ma anche il posto di lavoro in un ambiente meraviglioso.

LEGNO LAMELLARE

Dimensioni intermedie disponibili con quantitativo d'ordine minimo

Larg. mm	Alt. mm	Lung. m	Qualità a vista	Qualità industriale	Qualità	GL24h	Classi di resistenza	Quantitativo d'ordine minimo: Pezzi per lotto[1]
100	100	6–18	•	•		•		24/48...
	140	6–18	•	•		•		16/32...
	180	6–18	•	•		•		12/24...
140	140	6–18	•	•		•		16/32...
	180	6–18	•	•		•		12/24...

[1] Quantità d'ordine: rispettivamente un multiplo del lotto

Travi rettilinee con altezze superiori

Larg. mm	Alt. mm	Lung. m	Qualità a vista	Qualità industriale	Qualità	GL24h	Classi di resistenza
100–240	1040–1240	6–24	•	•		•	
280	1040–1240	6–24	•	•		•	

Magazzino barre singole

Larg. mm	Alt. mm	Lung. m	Qualità a vista	Qualità industriale	Qualità	GL20h	GL24h	Classi di resistenza
60	120	13,5	•			•		
	160	13,5	•			•		
80	120	13,5	•			•		
	120	13,5		•		•		
	160	13,5	•			•		
	160	13,5		•		•		
	200	13,5	•			•		
	240	13,5	•			•		
100	100	13,5	•				•	
	120	13,5	•				•	
	140	13,5	•				•	
	160	13,5	•				•	
	200	13,5	•				•	
120	120	13,5	•				•	
	160	13,5	•				•	
	160	13,5		•			•	
	200	13,5	•				•	
	200	13,5		•			•	
140	140	13,5	•				•	
	140	13,5		•			•	
	200	13,5	•				•	
	240	13,5	•				•	
160	160	13,5	•				•	
	200	13,5	•				•	
	240	13,5	•				•	
	280	13,5	•				•	
	320	13,5	•				•	
200	200	13,5	•				•	
	240	13,5	•				•	
	280	13,5	•				•	
	320	13,5	•				•	

A parità di portata il **LEGNO LAMELLARE** è più leggero dell'acciaio. La forza naturale del legno consente uno snellimento degli elementi costruttivi.

SICURO IN CASO DI TERREMOTO

Il peso ridotto e l'elevata flessibilità promettono un'elevata stabilità.

ANTINCENDIO

Più sicuro delle costruzioni in acciaio non protette il legno lamellare offre una lunga resistenza al fuoco.

LEGNO LAMELLARE

Informazioni generali e norme:

Classificazione

Classificazione secondo la portata: ÖNORM EN 14081-1

Selezione visiva: ÖNORM DIN 4074-1

Selezione meccanica: ÖNORM EN 14081-1 fino alla EN 14081-4

Requisiti

Requisiti per il legno lamellare e le travi in legno lamellare secondo la norma EN 14080-Allegato 1

Comportamento al fuoco

D-s2, d0 secondo la norma EN 14080 – Tabella 11

Monitoraggio

Istituto Holzforschung Austria
Laboratorio prove della Johann Pabst Holzindustrie

Collanti:

Incollaggio superfici:	MUF, I90GP 0,3 S
Incollaggio punta a punta:	MUF, tipo di collante 1
	PUR, tipo di collante 1

Verifica di delaminazione

Secondo la norma EN 14080, Allegato C, Metodo B

Giunzione punta a punta

Secondo la norma EN 14080, Tabella 2 e Tabella 3

Certificati

http://www.pabst-holz.com/it/assistenza/certificazioni

http://www.holzforschung.at/2652.html

Condizioni generali di vendita

http://www.pabst-holz.com/de/service/agb

Uso

Classi d'uso 1 e 2

Stoccaggio

Stoccare in luogo asciutto

Proteggere dall'irradiazione solare diretta

Formazione di crepe

Sulla superficie degli elementi in legno lamellare e lungo i giunti incollati possono comparire incrinature da ritiro. Come in tutti i prodotti completamente in legno le crepe non sono inusuali. Indipendentemente dalla qualità superficiale, le crepe negli elementi senza sollecitazione trasversale regolare fino ad 1/6 della larghezza dell'elemento, e quelle negli elementi con sollecitazione trasversale regolare fino ad 1/8 della larghezza dell'elemento, non sono pericolose.

In presenza di crepe più profonde la sicurezza deve essere verificata da un esperto. La tendenza alla formazione di crepe aumenta in caso di esposizione diretta agli agenti atmosferici e sollecitazioni climatiche molto variabili.

Fin dalla progettazione sono da prevedere misure di protezione della costruzione, quali in particolare coperture e condotti idraulici senza sbarramenti. Occorre anteporre la protezione del legno a livello costruttivo a quella chimica. Pertanto, le superfici di tetto e pareti esterne devono essere chiuse subito dopo il montaggio, ed occorre anche parzializzare regolarmente l'umidità della costruzione grezza dovuta al cantiere mediante areazione.

Informazioni sui lavorazione CN:

Parco macchine:

Centro di lavorazione a portale CMS-PMT
(file macchina *.btl)

Centro taglio Hundegger K2i 625
(file macchina *.bvn)
Lung.max = 23 m, Alt.max = 625 mm

Software utilizzati:

- Cadwork (principale)
- Dietrichs, Sema, HSB CAD (i dati possono essere solo letti o vengono esportati i dati per i propri impianti di assemblaggio)

Formato dei files da inviare per richiedere un'offerta

- **Per un'offerta precisa:** Cadwork 3D, *.zbw (Dietrichs), *.sem (SEMA), *.dwg (HSB CAD), *.bvn, *.sat, *.ifc
- **Per una stima dei costi:** distinta dei diversi elementi (quantità, dimensioni, lunghezza) incluso file per Autocad per la stima dei tempi di lavorazione (*.dwg),file PDF. Sulla base di questi presupposti possiamo sottoporre solo stime approssimative dei costi.

Formato dei files per l'esecuzione degli ordini

1. Cadwork 3D
2. *.zbw (Dietrichs), *.sem (SEMA), *.dwg (HSB CAD)
3. *.bvn
4. *.sat
5. *.ifc

I files inviati devono contenere tutte le informazioni necessarie per la lavorazione CNC e il relativo posizionamento.

Software di assemblaggio:
Dietrichs, Sema e HSB-CAD:

Qui non è possibile elaborare i dati forniti dai clienti, ma possono essere esportati solo 1:1 come dati macchina. (Si comunica pertanto che in questo caso possono verificarsi ritardi dovuti agli ulteriori colloqui con il cliente)

Informazioni importanti:

- L'azienda Johann Pabst Holzindustrie GesmbH non svolge lavori di predimensionamento o calcoli statici.
- Impregnatura solo su base acqua.
  Copertura bianca non possibile.
- Se è il cliente a fornire eventuali elementi in acciaio e vernici, deve assicurare una fornitura tempestiva.
- Eventuali modifiche pervenute dopo la conferma dell'ordine vengono addebitate al cliente e allungano automaticamente i tempi di consegna.
- Per i progetti già in corso indicare sempre il numero dell'offerta (per es. nel caso di offerte aggiornate).

Lavorazione fessure:

- Di norma le fessure sono continue.
- Le fessure non passanti vengono riparate su un lato.
- Le fessure non passanti possono essere realizzate anche a mano dietro addebito di un sovraprezzo.

Dimensione delle fessure presso Pabst:

- Profondità massima con lame di sega circolare = 280 mm (larghezza spacco min. 8 mm)
- Profondità massima dello spacco = 500 mm con 10 mm di larghezza. (Generale tolleranza nelle costruzioni in legno ± 1-2 mm)

Collegamenti a coda di rondine:

- Per i progetti complessivi tutte le fresature per i collegamenti a coda di rondine dorrebbero essere realizzate dalle macchine Pabst. L'accoppiamento dipende sensibilmente dalla fresa impiegata.
- Si informa che in presenza di diversi fornitori per uno stesso progetto, la responsabilità dell'adeguatezza e dell'accoppiamento degli altri componenti costruttivi ricade sul cliente.

LEGNO DALLA
MURTAL

Un prodotto – molti talenti

Cresciuto lentamente al sole della Murtal, il legno lamellare svela tutta la sua bellezza nei modi più diversi, come capriata di una casa unifamiliare singola, come trave principale di un grande capannone o come appoggio o colonna. In ogni caso apporta sempre i suoi meravigliosi vantaggi offerti dalla natura.

Classi di resistenza:

GL 20h Classe di classificazione L17	GL 24h Classe di classificazione L25, S10
	L25/S10
	L25/S10
L17	L25/S10
L17	L25/S10
L17	L25/S10
L17	L25/S10
L17	L25/S10
L17	L25/S10
L17	L25/S10
L17	L25/S10
L17	L25/S10
L17	L25/S10

Descrizione della qualità:

Estratto dalla norma	Qualità a vista	Qualità industriale
Nodo sano	La grandezza dipende dalle dimensioni ammesse della classificazione della resistenza secondo la norma DIN 4074-1	
Nodo a bordo scuro	Isolato fino a Ø 30 mm	Ammesso
Nodo con corteccia	Isolato fino a Ø 25 mm	Ammesso
Nodo cadente	Fino a Ø 10 mm	Ammesso
Nodo rotto	Fino a 10 mm	Ammesso
Lunghezza del midollo	Fino al 50% della lunghezza della barra	Ammesso
Incrinatura da ritiro ampia	Lunghezza fino alla larghezza del lagno lamellare (sottili crepe ammesse)	Ammesso
Azzurramento scuro	Non ammesso, eccetto azzurramento chiaro (a tratti)	Ammesso
Superficie legno di compressione	Fino al 50% della lamella	Ammesso
Insetti e vermi	Non ammesso	Ammesso se fenomeno isolato
Larghezza tasca di resina	Fino a 5 mm	Ammesso
Spigolo con smusso	Non ammesso	Ammesso se isolato
Lavorazione della superficie	Piallata e smussata (profondità di piallatura fino a 1 mm ammessa)	Pareggiare
Ritocchi	Ammessi se isolati	Non necessari
Tipo di legno	Abete rosso	Abete rosso

TANTE VARIANTI

Grazie alle nuove tecnologie, il legno lamellare può essere lavorato e assemblato in modo flessibile.

I VANTAGGI DEL LEGNO LAMELLARE

Resistente, utilizzabile in modo creativo e particolarmente leggero: il legno lamellare è un materiale dai mille talenti oltre ad essere uno dei materiali costruttivi più naturali in assoluto. Questo lo si vede e si sente.

ELEMENTI PER PARETI E SOFFITTI

Sezioni disponibili:

- Quantità minima: 5 m³ per altezza
- Piccole quantità: con sovrapprezzo
- La quota di ritiro e di rigonfiamento nell'angolo retto rispetto alla direzione delle fibre è di 0,24% per l'1% di variazione dell'umidità del legno, secondo la norma EN 14080-2013.

Alt. mm	Larg. mm	Lung. m	GL20h	GL24h	Classi di resistenza	Scanalatura quadrupla	Scanalatura tripla	Scanalatura doppia	Scanalatura semplice	Scanalatura ad incastro e sfalsatura superiore	Profilo 3 e 4	Profilo 1 e 2	Linguetta esterna	Scanalatura quadrupla	Scanalatura tripla	Scanalatura doppia	Scanalatura ad incastro
80	200-640	6-18	•						•			•				•	
	880-1000	6-18	•						•			•				•	
100	200-640	6-18		•				•			•	•				•	
	880-1000	6-18		•				•			•	•				•	
120	200-640	6-18		•				•			•	•				•	
	880-1000	6-18		•				•			•	•				•	
140	200-640	6-18		•				•			•	•				•	
	880-1000	6-18		•				•			•	•				•	
160	200-640	6-18		•			•				•	•			•		
	880-1000	6-18		•			•				•	•			•		
180	200-640	6-18		•			•				•	•			•		
	880-1000	6-18		•			•				•	•			•		
200	200-640	6-18		•		•					•	•		•			
	880-1000	6-18		•		•					•	•		•			
220	200-640	6-18		•		•					•	•		•			
	880-1000	6-18		•		•					•	•		•			
240	200-640	6-18		•		•					•	•		•			
	880-1000	6-18		•		•					•	•		•			
280	200-640	6-18		•							•	•					
	880-1000	6-18		•							•	•					

CLIMA MIGLIORE

Il legno massello accumula CO^2 ed è quindi un materiale costruttivo neutrale per il clima.

Forme delle scanalature

Elementi per soffitti in legno lamellare con scanalatura e linguetta
Bisello = 5 mm

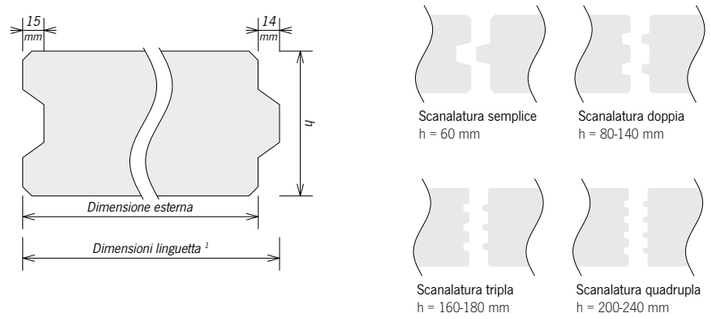

Profili delle scanalature per linguetta esterna
Bisello = 5 mm

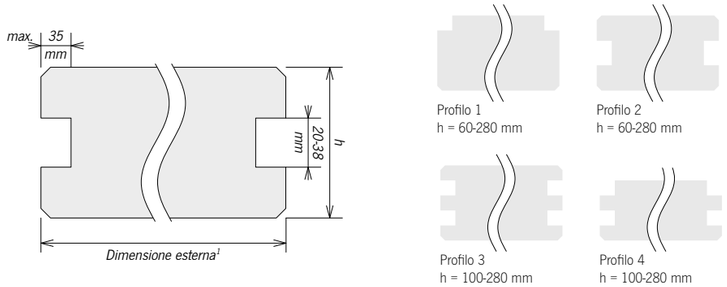

Elementi per soffitti in legno lamellare con scanalatura a incastro e sfalsatura superiore

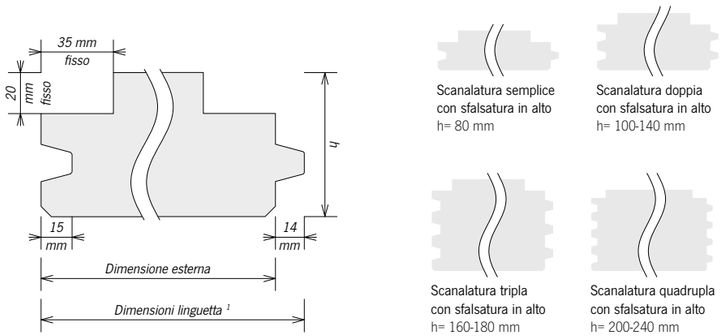

¹ Misura di computo: un multiplo di 40 mm

PABST CLT

L'ultimo arrivato, massiccio, bello

UNA SOLA COLATA

La struttura della parete è completamente omogenea e massiccia

PABST CLT

PABST CLT,
LEGNO MASSELLO

Abete puro, strettamente intrecciato

Il legno massello è formato da strati di lamelle incollati a croce. Questa stretta giunzione degli strati di legno lo rende massello. Viene prodotto nello stabilimento di Zeltweg. Viene utilizzato naturalmente solo legno locale, su cui è possibile fare affidamento per tanti anni.

I vantaggi

- Pareti e solai realizzati con pochi elementi, che vengono montati in brevissimo tempo
- Costruzione in legno asciutta e dall' elevato grado di prefabbricazione.
- Struttura delle pareti omogenea, massiccia e a più strati.
- L'incollaggio incrociato permette di ridurre considerevolmente i ritiri e le dilatazioni
- Montaggio semplice e tempi di costruzione rapidi.
- Elementi costruttivi dal peso ridotto.
- Materia prima ecologica, certificata PEFC, proveniente dai boschi nazionali

Taglio e assemblaggio

- Taglio completamente automatico.
- Aperture per finestre, porte, scale realizzate direttamente in produzione
- Su richiesta, montaggio dei mezzi di sollevamento per il trasporto ed il montaggio
- Assemblaggio mediante centro di lavorazione

COMPLETAMENTE AUTOMATICO

Il taglio del PABST CLT è completamente automatico.

Lunghezze disponibili da 6 a 17 metri.
Larghezza 1,25 metri.

Spessore mm	Strutt. pannello mm		m³ / m²
	strati	(long., tras., long., tras., ...)	
60	3s	20 I 20 I 20	0,060
80	3s	20 I 40 I 20	0,080
100	3s	40 I 20 I 40	0,100
120	3s	40 I 40 I 40	0,120
100	5s	20 I 20 I 20 I 20 I 20	0,100
120	5s	30 I 20 I 20 I 20 I 30	0,120
140	5s	40 I 20 I 20 I 20 I 40	0,140
160	5s	40 I 20 I 40 I 20 I 40	0,160
180	5s	40 I 30 I 40 I 30 I 40	0,180
200	5s	40 I 40 I 40 I 40 I 40	0,200
160	5s 2L*	60 I 40 I 60	0,160
180	7s	30 I 20 I 30 I 20 I 30 I 20 I 30	0,180
200	7s	20 I 40 I 20 I 40 I 20 I 40 I 20	0,200
240	7s	30 I 40 I 30 I 40 I 30 I 40 I 30	0,240
220	7s 2L*	60 I 30 I 40 I 30 I 60	0,220
240	7s 2L*	80 I 20 I 40 I 20 I 80	0,240
260	7s 2L*	80 I 30 I 40 I 30 I 80	0,260
280	7s 2L*	80 I 40 I 40 I 40 I 80	0,280

*Gli strati di copertura sono formati da due strati longitudinali

Scheda tecnica

Struttura	Lamelle incollate in modo incrociato, a 3, 5 o 7 strati
Formato	Systemformat / lamelle selezionate secondo la norma EN 338:2016
Larghezza / Lunghezza	1,25m / fino a 17m
Umidità del legno	12% (+-2% alla consegna)
Spessore	da 60 a 280mm
Densità	470 kg/m³ (abete rosso con 12% di umidità)
Lamelle	spessore 20, 30, 40mm / legno di conifera essiccato tecnic. e selezionato
Qualità	Non a vista senza incollaggio delle fughe
Strato di copertura	longitudinale
Giuntura punta-punta	Giuntura singola delle lamelle long. sull'intera lunghezza del pannello
Abbund/assemblaggio	mediante centro di lavorazione CNC
Incollaggio	Giuntura punta-punta: MUF tipo 1 /incollaggio superficie: I90, 0,3 S
Deformazione	longitudinale: 0,10% per % variazione umidità del legno /trasversale: 0,25% per % variazione umidità del legno
Resistenza alle fiamme	Combustione circa 0,8 mm/min. - EN 1995-1-2
Classe utilizzo	Omologato per classi 1 o 2 secondo la norma EN 1995-1-1

BEN ISOLATO

Con il prodotto CLT PABST nelle pareti, l'ambiente diventa confortevole, perfino in estate é inverno.

PIALLATI

Resistenti e versatili nell'utilizzo

CLIMA NEUTRALE

Il nostro legno accumula CO^2 ed è quindi una materia prima neutrale per il clima.

PIALLATI

I due impianti di piallatura presso lo stabilimento di Obdach producono **UNA VASTA GAMMA** di piallati e pannelli profilati, tra questi rivestimenti di perline, listelli piallati, rivestimenti per facciate e legname per costruzioni.

Profilati in legno di abete rosso:

Spess. mm	Larg. mm	Lung. m	Qualità	Pezzi/ mezzo pacco	m²/Pacco risp. ml	Pezzi/ Fascina	imballo
Profilo (C) profilo con smusso di 3 mm ad incastro							
15	116	4	AB(VEH)	288	113,63	8	legato
15	116	4	AB(EN)	288	113,63	8	legato
15	116	4	B(EN)	288	113,63	8	legato
19	116	4	AB(VEH)	225	104,4	5	legato
19	116	4	AB(EN)	225	104,4	5	legato
19	116	4	B(EN)	225	104,4	5	legato
19	146	4, 5	AB	175	102,2	5	legato
19	146	4, 5	AB(VEH)	175	102,2	5	incelofanato
19	146	4, 5	AB(EN)	175	102,2	5	legato
19	146	4, 5	B(EN)	175	102,2	5	legato
19	146	4, 5	C	175	102,2	5	legato, incelofanato
19 [1]	175	4	AB(VEH)	150	105	5	incelofanato
24	146	4, 5	AB(VEH)	140	81,76	4	incelofanato
24	146	4, 5	AB(EN)	140	81,76	4	legato
24	146	4, 5	B(EN)	140	81,76	4	legato
27	146	4	AB(VEH)	140	81,76	4	incelofanato
27	146	4	B(EN)	140	81,76	4	legato
32	146	4	AB(VEH)	105	61,32	3	incelofanato
32	146	4	AB(EN)	105	61,32	3	incelofanato
32	146	4	B(EN)	105	61,32	3	incelofanato
32 [2]	170	4, 5	AB(VEH)	90	61,2	3	incelofanato
32 [2]	170	4, 5	AB(EN)	90	61,2	3	incelofanato
32	170	4	B(EN)	90	61,2	3	incelofanato
Profilo trapezoidale (F)							
12,5 [1]	96	4	AB	440	168,96	10	legato
Rivestimento antincendio (F30) a scanalatura doppia							
40	170	4, 5	AB(VEH)	72	48,96		sfuso
40	170	4, 5	AB(EN)	72	48,96		sfuso
Profilo (S)							
40 [3]	146	4, 5	AB(VEH)	84	49,06	3	legato
40 [3]	146	4, 5	AB(EN)	84	49,06	3	legato
Profilo pavimento (O)							
19 [1]	116	4	AB(VEH)	225	104,4	5	legato
19 [1]	116	4	AB(EN)	225	104,4	5	legato
19 [1]	146	4	AB(VEH)	175	102,2	5	legato
19 [1]	146	4	AB(EN)	175	102,2	5	legato
19 [1]	175	4	AB(VEH)	150	105	5	incelofanato
24 [1]	146	4	AB(EN)	140	81,76	4	incelofanato
24 [1]	146	4	AB(VEH)	140	81,76	4	legato
Rivestimento a scandola – Profilo (20)							
24 [4]	146	4	AB	168	98,11	4	incelofanato

[1] con righe [2] 5mt su richiesta [3] Lunghezza linguetta 15mm [4] Dimensione esterna 124mm
Per tutta la merce da pialla vale: i prezzi al mq si riferiscono alla misura finita e alla lunghezza di 4mt

Piallati in legno di abete rosso:

Spess. mm	Larg. mm	Lung. m	Qualità	Pezzi/ mezzo pacco	m²/Pacco risp. ml	Pezzi/ Fascina	imballo
Tavole piallate su 4 lati, spigoli smussati							
19	96	4	AB	275	105,6	5	legato
19	96	4	AB(EN)	275	105,6	5	legato
19	116	4	AB	225	104,4	5	legato
19	116	4	AB(EN)	225	104,4	5	legato
19	146	4, 5	AB	175	102,2	5	legato
19	146	4, 5	AB(EN)	175	102,2	5	legato
19	170	4	AB	150	102	5	legato
19	170	4	AB(EN)	150	102	5	legato
19	190	4	AB	125	95	5	legato
19	190	4	AB(EN)	125	95	5	legato
Morali e listelli – Piallati su 4 lati, con spigoli arrotondati							
30	50	4	AB	315	1260 ml	9	incelofanato
40	70	4	AB	192	768 ml	4	incelofanato
40	70	4	AB(EN)	192	768 ml	4	incelofanato
70	70	4	AB	105	420 ml		sfuso
70 [2]	70	4	AB(EN)	225	900 ml		sfuso
90	90	4	AB	72	288 ml		sfuso
90 [2]	90	4	AB(EN)	144	576 ml		sfuso

Profilati in legno di larice austriaco:

Spess. mm	Larg. mm	Lung. m	Qualità	Pezzi/ mezzo pacco	m²/Pacco risp. ml	Pezzi/ Fascina	imballo
Profilo (C) profilo con smusso di 3 mm ad incastro							
19	116	4	AB	225	104,4	5	legato
19	116	4	B [1]	225	104,4	5	legato
19	116	4	B(EN) [1]	225	104,4	5	incelofanato
19	146	4	AB	175	102,2	5	legato
19	146	4	B [1]	175	102,2	5	legato
19	146	4	B(EN) [1]	175	102,2	5	incelofanato
19 [3]	175	4	AB	150	105	5	legato
32	175	4	AB	90	63	3	incelofanato
32	175	4	B [1]	90	63	3	incelofanato
42	195	4	AB(VEH)	65	50,7		sfuso
Profilo (O)							
19 [3]	146	4	AB	175	102,2	5	legato
19 [3]	146	4	B[1]	175	102,2	5	incelofanato
19 [3]	175	4	AB	150	105	5	legato

[1] B(EN) su richiesta [2] non disponibile da mezzo pacco [3] con righe

IL MAGAZZINO DI OBDACH ospita costantemente 7.000 - 8.000 m³ di piallati. In questo modo si possono assicurare forniture sempre puntuali dell'intera gamma di prodotti.

PIALLATI

La natura vicina e lontana

Il materiale piallato viene prodotto da segati essiccati di abete e larice negli stabilimenti di piallatura a Obdach.

Piallati in legno di larice austriaco:

Spess. mm	Larg. mm	Lung. m	Qualità	Pezzi/ mezzo pacco	m²/Pacco risp. ml	Pezzi/ Fascina	imballo
Profilo balcone (14/14 DU)							
42	195	4	AB(VEH)	65	50,7		sfuso
Tavole piallate su 4 lati, spigoli smussati							
19	96	4	AB	275	105,6	5	legato
19	116	4	AB	225	104,4	5	legato
19	146	4	AB	175	102,2	5	legato
19	146	4	B[1]	175	102,2	5	legato
19	170	4	AB	150	102	5	legato
Tavole piallate su 4 lati, spigoli arrotondati							
32	140	4	AB	120	67,2		sfuso
32	140	4	B[1]	120	67,2		sfuso
Decking con spigoli arrotondati, leggera zigrinatura su entrami i lati							
32	140	4	AB	120	67,2		sfuso
32	140	4	B[1]	120	67,2		sfuso
24	144	4	B[1]	140	80,64	4	legato
Morali e listelli – Piallati su 4 lati, con spigoli arrotondati							
40	70	4	AB	168	672 ml	4	incelofanato
90	90	4	AB	72	288 ml		sfuso

[1] B su richiesta

Profilati in larice siberiano:

Spess. mm	Larg. mm	Lung. m	Qualità	Pezzi/ mezzo pacco	m²/Pacco risp. ml	Pezzi/ Fascina	imballo
Rivestimento a rombo – Profilo (22)							
19	70	4	AB	400	112	10	incelofanato
19	116	4	AB	225	104,4	5	incelofanato
24	70	4	AB	320	89,6	8	incelofanato
24	116	4	AB	180	83,52	4	incelofanato
Rivestimento a scandola – Profilo (20)							
24	146	4, 5	AB	168	98,11	4	incelofanato
Profilo pavimento (O)							
19	116	4	AB(VEH)	225	104,4	5	legato
19	116	4	B(EN)[1]	225	104,4	5	legato

[1] B(EN) su richiesta

Piallati in larice siberiano:

Spess. mm	Larg. mm	Lung. m	Qualità	Pezzi/ mezzo pacco	m²/Pacco risp. ml	Pezzi/ Fascina	imballo
Decking con spigoli arrotondati, leggera zigrinatura su entrambi i lati							
28	140	4, 5	AB	144	80,64		sfuso
28	140	4, 5	B(EN)	144	80,64		sfuso
32	110	4, 5	AB	150	66		sfuso
32	110	4, 5	B(EN)	150	66		sfuso
32	140	4, 5	AB	120	67,2		sfuso
32	140	4, 5	B(EN)	120	67,2		sfuso
Tavole piallate su 4 lati, spigoli smussati							
28	140	4, 5	AB	144	80,64		sfuso
32	110	4, 5	AB	150	66		sfuso
32	140	4, 5	AB	120	67,2		sfuso
Morali e listelli – Piallati su 4 lati, con spigoli arrotondati							
30	50	4	AB	315	1260 ml	9	incelofanato

PIACEVOLE

Il materiale piallato, che sia di abete della Murtal o di larice siberiano, ha un aspetto e tocco naturale e piacevole.

SEGATI

Il materiale universale tra i materiali da costruzione.

Cresciuti in modo sano e sostenibile

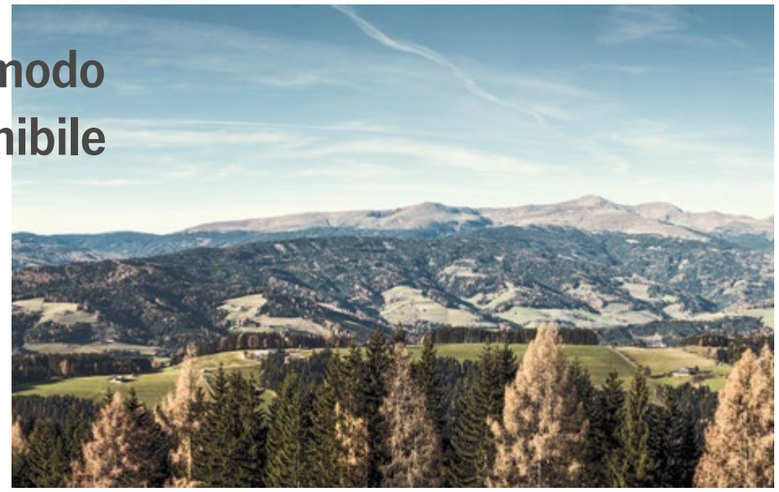

Il segato che lascia la nostra segheria, è prodotto al 100% con legno di abeti locali, che crescono lentamente e protetti nei boschi ad un'altitudine di 700 - 1.200 m. Così si forma un legno sano e sostenibile. Non c'è da sorprendersi se molti architetti preferiscono in assoluto questo materiale naturale!

Tavole e sottomisure essiccate di abete rosso:

Spess. mm	Larg. mm	Lung. m	Qualità	Unità di impacchettatura Pezzi/Pacco (mezzo pacco)	
22	75	4	KL.III	658 (322)	Mezzo pacco /Pacco *
22	75	3	KL.III	658	Pacco
22	100	4	KL.II–U/S	528 (253)	Pacco *
22	100	3	KL.II–U/S	528	Pacco
22	120	4	KL.II–U/S	432 (207)	Pacco *
22	120	3	KL.II–U/S	432	Pacco
22	8-16	4	KL.III	48 (23) strati	Pacco *
22	8-16	3	KL.II–U/S	48 strati	Pacco
22	16+	4	KL.III	23 strati	Mezzo pacco
28	100	4	KL.II–U/S	198	Mezzo pacco
28	120	4	KL.II–U/S	162	Mezzo pacco
28	150	4	KL.II–U/S	126	Mezzo pacco
28	180	4	KL.II–U/S	108	Mezzo pacco
28	200	4	KL.II–U/S	90	Mezzo pacco

* Disponibile anche da mezzo pacco

Tavoloni essiccati di abete rosso:

Spess. mm	Larg. mm	Lung. m	Qualità	Unità di impacchettatura Pezzi/Pacco	
38	180	4	KL.II–U/S	78	Mezzo pacco
38	240	4	KL.II	52	Mezzo pacco
48	160	4	KL.II	70	Mezzo pacco
48	200	4	KL.II	50	Mezzo pacco
48	250	4	KL.II	40	Mezzo pacco
48	250	4	KL.II–U/S	88	Pacco

Morali essiccati di abete rosso:

Spess. mm	Larg. mm	Lung. m	Qualità	Unità di impacchettatura Pezzi/Pacco		ml Pacco
78	78	4	KL.II	84	Mezzo pacco	336
78	78	4	KL.II–U/S	182	Pacco	728
78	98	4	KL.II	66	Mezzo pacco	264
98	98	4	KL.II	55	Mezzo pacco	220
98	98	4	KL.II–U/S	121	Pacco	484

LE LAMELLE CHE SUPPORTANO IL MONDO
Il legno segato è il materiale che trova maggior impiego in tutti i settori dell'edilizia. Il rapporto ottimale tra stabilità e peso lo rende indispensabile come materiale per casseforme per tetti o gettate di calcestruzzo, come montante per impalcature, come travetti per costruzioni in legno o come legno per facciate.

SEGATI

I VANTAGGI DEI SEGATI PABST
La materia prima naturale, il legno, ovviamente! Cresce, rende il mondo più bello, sia come albero sia come costruzione ed è anche climaticamente neutrale! Legname (da taglio) ... cosa vuoi di più?

Mezzi morali essiccati di abete rosso:

Spess. mm	Larg. mm	Lung. m	Qualità	Unità di impacchettatura Pezzi/Pacco		ml Pacco	Pezzi Fascina
23	48	4	KL.II	480	Mezzo pacco	1920	15
23	48	4	KL.II–U/S	1080	Pacco	4320	15
28	48	4	KL.II	384	Mezzo pacco	1536	12
28	48	4	KL.II–U/S	864	Pacco	3456	12
28	58	4	KL.II–U/S	648	Pacco	2592	8
28	68	4	KL.II	576	Pacco	2304	8
38	38	4	KL.II–U/S	729	Pacco	2916	9
38	48	4	KL.II	288	Mezzo pacco	1152	9
38	48	4	KL.II–U/S	648	Pacco	2592	9
38	58	4	KL.II	216	Mezzo pacco	864	6
38	58	4	KL.II–U/S	486	Pacco	1944	6
38	68	4	KL.II–U/S	432	Pacco	1728	6
38	78	4	KL.II	168	Mezzo pacco	672	6
38	78	4	KL.II–U/S	378	Pacco	1512	6
48	48	4	KL.II	240	Mezzo pacco	960	6
48	48	4	KL.II–U/S	528	Pacco	2112	6
48	58	4	KL.II	180	Mezzo pacco	720	4
48	58	4	KL.II–U/S	396	Pacco	1584	4
48	68	4	KL.II–U/S	352	Pacco	1408	4
48	78	4	KL.II	140	Mezzo pacco	560	4
48	78	4	KL.II–U/S	140	Mezzo pacco	560	4
48	98	4	KL.II–U/S	242	Pacco	968	
58	58	4	KL.II	324	Pacco	1296	4
58	78	4	KL.II	112	Mezzo pacco	448	4
58	78	4	KL.II–U/S	252	Pacco	1008	4
58	98	4	KL.II–U/S	198	Pacco	792	

Legname da costruzione piallato 3 lati / essiccato in abete rosso:

Spess. mm	Larg. mm	Lung. m	Qualità	Unità di impacchettatura Pezzi/Pacco		Pezzi Fascina
21	97	4	III/IV/V	550	Pacco	5
21	177	4	III/IV/V	300	Pacco	5
26	97	4	III/IV/V	440	Pacco	4

Tavole da imballaggio di abete rosso non essiccate:

Spess. mm	Larg. mm	Lung. m	Qualità	Unità di impacchettatura Pezzi/Pacco	
17	75	4 / 3,60 / 3 / 2,50 / 2	III/IV/V	350	Pacco [1]
17	95	4 / 2,50 / 2	III/IV/V	300	Pacco [1]
75	75	4 / 3	III/IV/V	196	Pacco [1]
75	90	4 / 3	III/IV/V	168	Pacco [1]
75	95	4 / 3	III/IV/V	154	Pacco [1]
22	75	2 / 2,5	III/IV/V		Pacco [2]
22	100	2 / 2,5	III/IV/V		Pacco [2]
22	120	2 / 2,5	III/IV/V		Pacco [2]

[1] fresco / non listellato [2] fresco / listellato ogni 2 file

Listoni da imballaggio di abete rosso essiccati:

Spess. mm	Larg. mm	Lung. m	Qualità	Unità di impacchettatura Pezzi/Pacco		Pezzi Fascina
28	58	4	III/IV/V	648	Pacco	8
28	70	5 / 4 / 3	III/IV/V	576	Pacco	8
38	89	4 / 3	III/IV/V	324	Pacco	
38	95	4 / 3	III/IV/V	297	Pacco	
46	70	4 / 3	III/IV/V	352	Pacco	
46	95	4 / 3	III/IV/V	242	Pacco	

RINNOVABILE

Utilizziamo solo materia prima proveniente da una filiera del legno naturale – sostenibile da generazioni.

PABST LAVORA LEGNO DI ABETE ROSSO SELEZIONATO, sano e sostenibile proveniente dai boschi della Stiria. Presso la sede di Obdach i tronchi vengono misurati e poi lavorati per diventare legname da taglio.

PELLET

Un piccolo fascio di energia per più calore.

NELLO STABILIMENTO PER PELLET di Zeltweg tre presse dedicate producono circa 12 tonnellate di pellet all'ora. Questo valore corrisponde al fabbisogno annuo di due abitazioni singole. I pellet di Pabst vengono consegnati sciolti con apposita cisterna o venduti in sacchi.

"IL CALORE DALLA STIRIA" – così sono chiamati i pellet da Pabst, il composto d'energia ottenuto dal legno di abete rosso locale. Energia sana, innovativa e al riparo dalla crisi. I trucioli risultanti dalle lavorazioni del legno vengono pressati per ottenere pellet che ogni anno vengono usati in oltre 10.000 abitazioni.

ALPENSPAN

Un'ottima base per i cavalli.

600.000 BALLE di trucioli depolverizzati della Stiria vengono forniti ogni anno a clienti di tutto il mondo.

ANCHE I LIPIZZANI, i cavalli più famosi al mondo, sono accuditi con Alpenspan. I trucioli di piallatura depolverizzati di Pabst sono tra i più richiesti a livello internazionale come "strame" per i nobili animali. Nel portfolio clienti troviamo, tra gli altri, il CHIO Aachen, il campionato di equitazione più importante al mondo, la Scuola di Equitazione Spagnola di Vienna e campioni di equitazione come Thomas Frühmann o Gianni Govoni.

JOHANN PABST HOLZINDUSTRIE GMBH
Holzinnovationszentrum 1, 8740 Zeltweg, Austria
Tel.: +43 (0) 3577 753-0, Fax: +43 (0) 3577 753-200
E-Mail: office@pabst-holz.com
www.pabst-holz.com

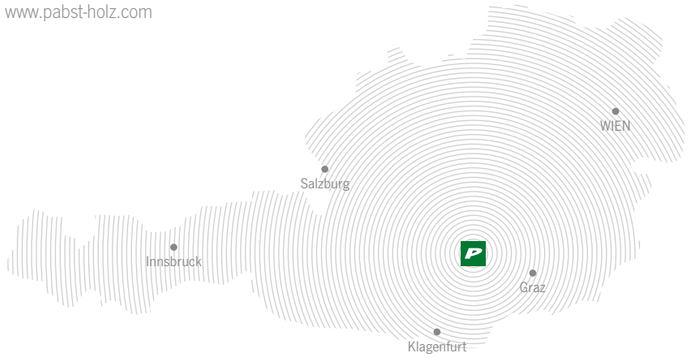

EDITORE: Johann Pabst Holzindustrie GmbH, Holzinnovationszentrum 1, A-8740 Zeltweg, www.pabst-holz.com
LAYOUT: tordrei.com FOTOGRAFIA: Croce & Wir, Wolfgang Spekner, Stefan Leitner, Johann Pabst Holzindustrie GmbH